6218 2RS

深沟球轴承 · 外形尺寸图

NLHB
llhb.net

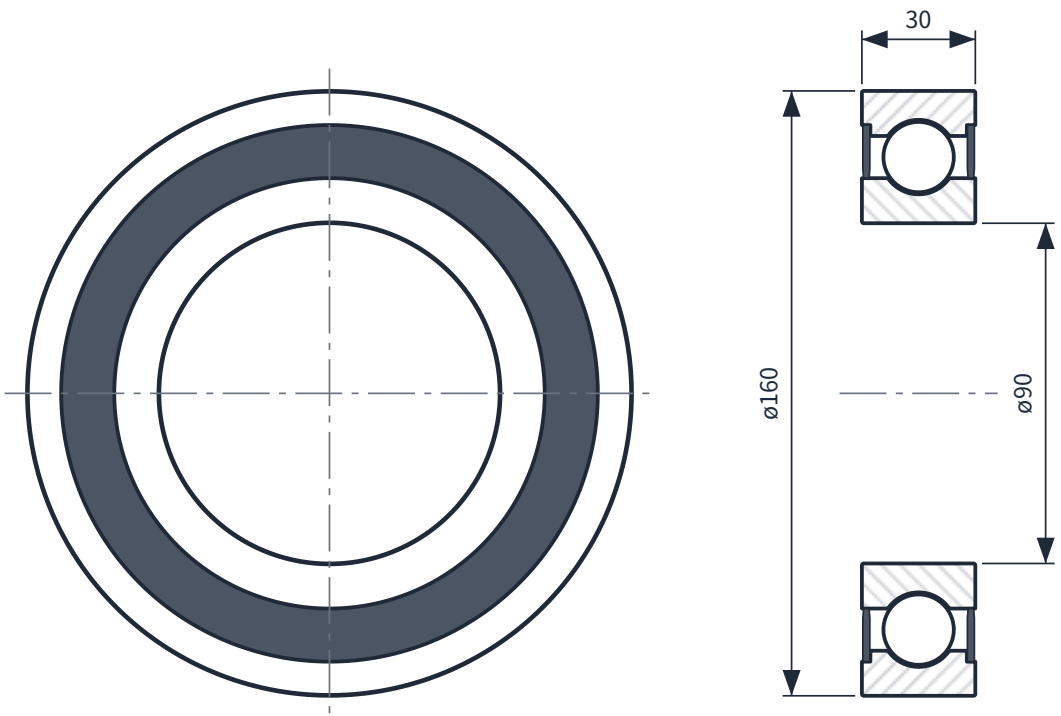

规格参数

型号	6218 2RS
类型	深沟球轴承
密封	2RS · 双面橡胶密封
内径 d	90 mm
外径 D	160 mm
宽度 B	30 mm
额定动载荷 Cr	96.1 kN
额定静载荷 C0r	71.5 kN
公差等级	P0（GB/T 307.1）

说明

1. 尺寸单位 mm。
2. 公差按 GB/T 307.1 P0 级，另有约定除外。
3. 内部结构（钢球、沟道、密封）为示意。

DXF 和 3D STEP 文件

请把型号和用途告诉我们（电话 0574-63197518，或在 llhb.net 询价），我们发送 CAD 文件。

公司	型号	图号	比例	单位	日期	版次
宁波双华轴承有限公司	6218 2RS	NLHB-D-6218 2RS	1 : 2（A4，按 100% 打印）	mm	2026-10-25	A