# 6006 2RS

深沟球轴承 · 外形尺寸图

NLHB
llhb.net

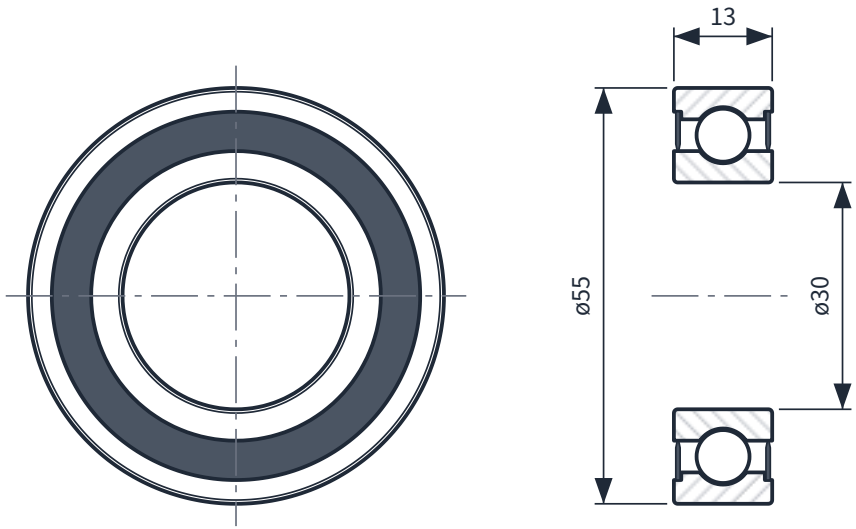


## 规格参数

| | |
|---|---|
| 型号 | 6006 2RS |
| 类型 | 深沟球轴承 |
| 密封 | 2RS · 双面橡胶密封 |
| 内径 d | 30 mm |
| 外径 D | 55 mm |
| 宽度 B | 13 mm |
| 额定动载荷 Cr | 13.2 kN |
| 额定静载荷 C0r | 8.3 kN |
| 公差等级 | P0（GB/T 307.1） |

## 说明

1. 尺寸单位 mm。
2. 公差按 GB/T 307.1 P0 级，另有约定除外。
3. 内部结构（钢球、沟道、密封）为示意。

**DXF 和 3D STEP 文件**

请把型号和用途告诉我们（电话 0574-63197518，或在 llhb.net 询价），我们发送 CAD 文件。

| 公司 | 型号 | 图号 | 比例 | 单位 | 日期 | 版次 |
|---|---|---|---|---|---|---|
| 宁波双华轴承有限公司 | 6006 2RS | NLHB-D-6006 2RS | 1 : 1（A4，按 100% 打印） | mm | 2026-10-25 | A |