4000TNFB

V 形凸缘滚轮轴承 · 外形尺寸图

NLHB
llhb.net

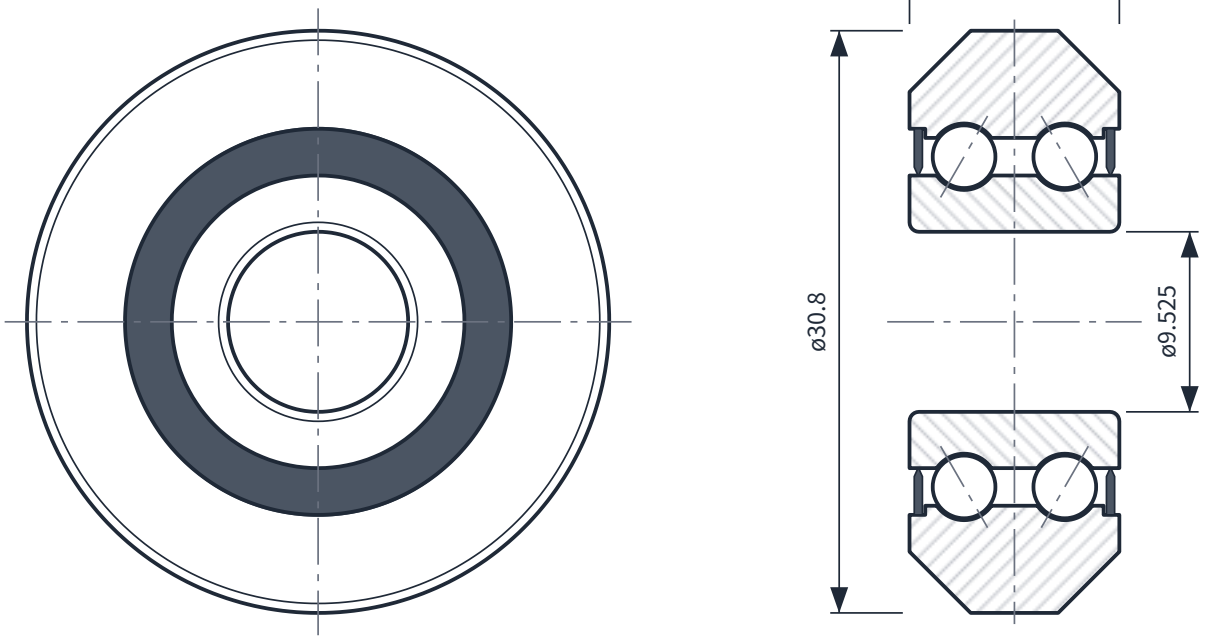

规格参数

型号	4000TNFB
类型	V 形凸缘滚轮轴承
密封	2RS · 双面橡胶密封
内径 d	9.525 mm
外径 D	30.8 mm
外圈宽 B	11.1 mm
凸缘角度	90°
公差等级	P0（GB/T 307.1）

说明

1. 尺寸单位 mm。
2. 公差按 GB/T 307.1 P0 级，另有约定除外。
3. 内部结构（钢球、沟道、密封）为示意。
4. 沟槽和内圈伸出部分为示意，沟槽具体尺寸询价提供。

DXF 和 3D STEP 文件

请把型号和用途告诉我们（电话 0574-63197518，或在 llhb.net 询价），我们发送 CAD 文件。

公司	型号	图号	比例	单位	日期	版次
宁波双华轴承有限公司	4000TNFB	NLHB-D-4000TNFB	2.5 : 1（A4，按 100% 打印）	mm	2026-10-23	A